

MONTE MATERIAUX ALUMINIUM DBT 12M 125KG 230V 1050W VERSION CLASSIQUE

Référence : **P475290**

CARACTÉRISTIQUES TECHNIQUES

TYPE D'ALIMENTATION	Secteur
POIDS (KG)	90
PUISSANCE (W)	1050
VOLTAGE (V)	230
LONGUEUR DE CABLE (M)	12
CHARGE MAXIMUM (KG)	125

AUTRES VISUELS



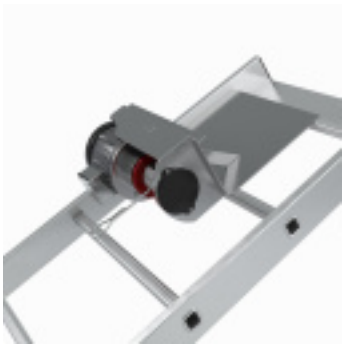

DESCRIPTION

Le monte-matériaux aluminium DBT est un équipement indispensable pour tous les travaux en hauteur, idéal pour la construction et la rénovation. Sa structure en aluminium léger assure à la fois robustesse et maniabilité, tandis que ses échelons striés offrent une sécurité maximale lors de l'assemblage et du

transport.

Facile à monter et démonter, il se replie en une forme compacte pour un transport et un stockage simplifiés. Le chariot de transport, recouvert de contreplaqué antidérapant et imperméable, est doté de parois latérales ouvrantes pour accueillir des matériaux de dimensions non standard, comme des poutres longues.

Avec une vitesse de levage moyenne de 8 à 10 m/min et une charge maximale de 125 kg, il permet de gagner un temps précieux sur chantier. Le monte-charge est conforme aux normes de sécurité BHP et certifié pour un usage professionnel fiable et durable.

Avantages clés :

- Construction en aluminium léger et robuste
- Montage et démontage faciles, format compact pour stockage
- Chariot de transport spacieux avec parois ouvrantes
- Vitesse de levage jusqu'à 10 m/min, charge maximale 125 kg
- Conforme aux normes de sécurité BHP

Données techniques :

- **Hauteur maximale :** 6,5 m
- **Poids total :** 90 kg
- **Longueur du câble :** 12 m
- **Tension :** 230V
- **Puissance moteur :** 1050W
- **Dimensions chariot :** 0,72 x 0,80 x 0,77 m
- **Dimensions monte-charge replié :** 630 x 580 mm
- Livré avec cadre échelle, cadre articulé, cadre moteur, chariot, support télescopique et étrier de fixation