

MONTE MATERIAUX ALUMINIUM DBT 12M 125KG 230V 1050W VERSION PANNEAUX SOLAIRES

Référence : **P475300**

CARACTÉRISTIQUES TECHNIQUES

TYPE D'ALIMENTATION	Secteur
POIDS (KG)	90
PUISSANCE (W)	1050
VOLTAGE (V)	230
LONGUEUR DE CABLE (M)	12
CHARGE MAXIMUM (KG)	125

AUTRES VISUELS



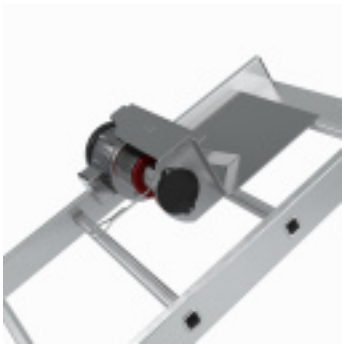

DESCRIPTION

Le monte-matériaux aluminium DBT version panneaux solaires est spécialement conçu pour simplifier l'installation et l'entretien des panneaux photovoltaïques. Sa structure en aluminium léger assure solidité et maniabilité, tandis que ses échelons rainurés garantissent sécurité et confort lors des manipulations.

Facile à assembler et à démonter, le treuil se replie pour un transport et un stockage compacts. Le chariot de transport des panneaux, fabriqué en aluminium et recouvert de contreplaqué imperméable et antidérapant, dispose de bords latéraux ouvrants pour accueillir des panneaux de différentes dimensions.

Avec une vitesse de levage moyenne de 8 m/min et une charge maximale de 125 kg, ce monte-charge permet de gagner un temps précieux sur chantier. Certifié conforme aux normes de sécurité au travail, il assure une utilisation durable et sécurisée pour tous les professionnels du solaire.

Avantages clés :

- Construction légère en aluminium pour une maniabilité optimale
- Chariot de transport spacieux et sûr, avec bords latéraux ouvrants
- Montage et démontage rapides, format compact pour stockage
- Vitesse de levage 8 m/min, charge maximale 125 kg
- Conforme aux normes de sécurité et certifié BHP

Données techniques :

- **Hauteur maximale :** 6,5 m
- **Poids total :** 90 kg
- **Longueur du câble :** 12 m
- **Tension :** 230V
- **Puissance moteur :** 1050W
- **Dimensions treuil replié :** 0,63 x 0,58 m
- **Dimensions chariot :** 0,8 x 1,18 x 0,72 m
- Livré avec cadre échelle (1,85 m avec stabilisateur, 3 x 1,85 m, 2 x 1,06 m), cadre à charnières, cadre de propulsion, chariot de transport, support télescopique et support de fixation